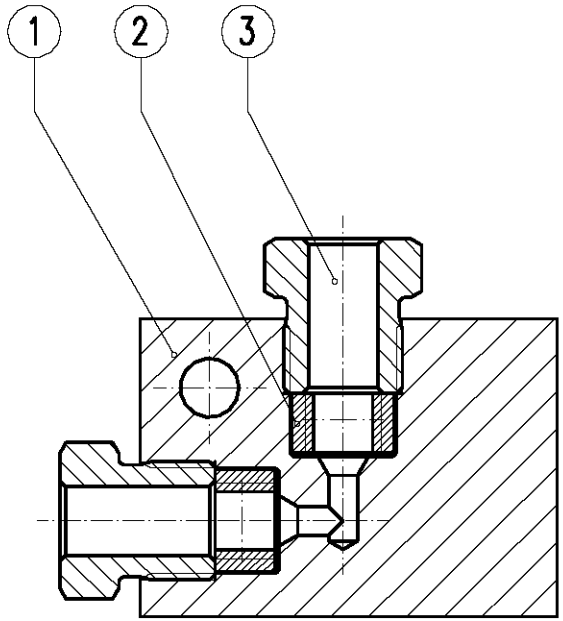

MAXIMATOR

Winkel-Stück
Elbow-connector
21L4M 22500 psi / 1550 bar®

Laserbeschriftung

MAXIMATOR®
Typ: 21L4M
Art.Nr.: 3780.0357
P_{max}: 22500 psi / 1550 bar
Mat.: 1.4404 (316L)
Made in Germany
CE

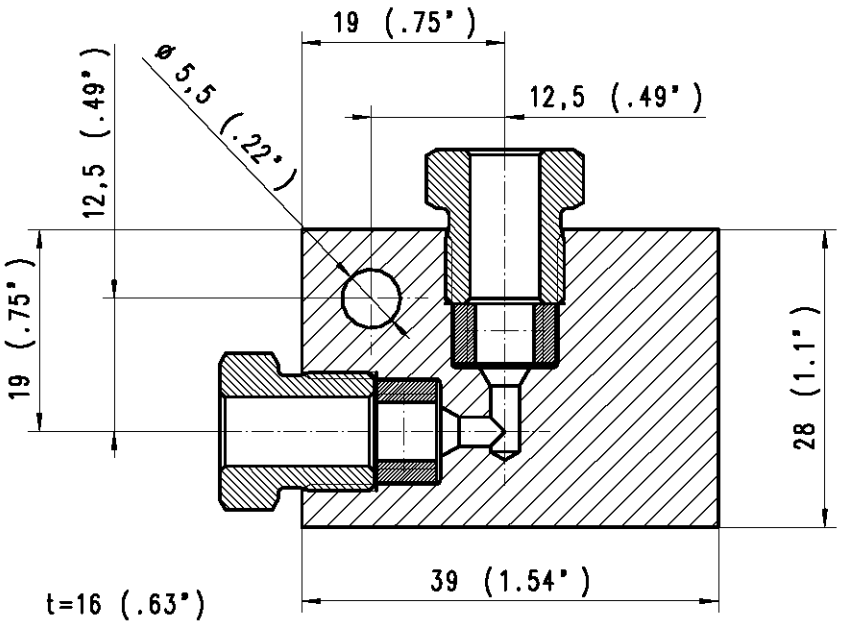

1	2	3	4	5	6
Pos:	Menge:	Benennung:	Benennung:	Werkstoff:	Artikel-Nr.:
Item:	Quantity:	Description:	Description	Material:	Order code:
1	1	Winkelstück-Grundkörper	Body	1.4404 (316L)	3781.0464
2	2	Druckring 21C4M	Collar 21C4M	1.4404 (316L)	3780.0523
3	2	Druckschraube 21G4M	Gland 21G4M	1.4404 (316L)	3780.0522

Bei Maßen ohne Toleranzangaben :
Längen- und Winkelmaße nach DIN ISO 2768-m
Biege- und Schweißteile nach DIN ISO 2768-c
Toleranzen für Form- und Lage nach DIN ISO 2768-K
Werkstückkanten ohne Angaben nach DIN ISO 13715 +0,2 / +0,1 -0,2 / -0,1

MAXIMATOR®
MAXIMATOR GmbH
D-99734 Nordhausen / D-37449 Zorge

Kunde:

Für diese Zeichnung wird jeglicher Rechtsschutz in Anspruch genommen. Sie darf unerlaubt weder kopiert, vervielfältigt oder Dritten mitgeteilt noch anderweitig mißbraucht werden und bleibt unser Eigentum

Maßstab: 2:1 | Gewicht:

21L4M (1/4")

	Datum	Name
Erste.	22.05.2007	KHKolbe
Gepr.		
Bearb.	11.01.2013	

(Benennung)
Winkel-Stück
Elbow connector

Halbzeug :
Werkstoff:
Urspr.:

(Zeichnungsnummer) HP 004.04.Z.01
(Artikel-Nr.) 3780.0357

Ersatz für | Ersetzt durch

Zust.	Änderung	Datum	
A	war 21000psi/1500bar	10.01.13	KHK.

Zusammenstellung

HP 004.04.Z.01