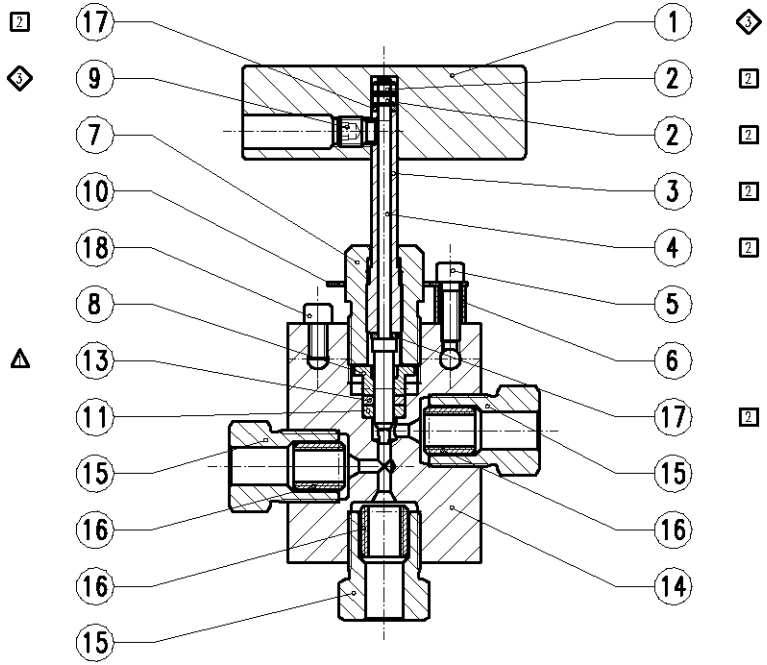

MAXIMATOR

3-Wege-2 Druckeingänge-Ventil
3-Way-2 on pressure-valve
36V6H083 36000 psi / 2500 bar

Blockbeschriftung

MAXIMATOR®
Typ: 36V6H083
Art.Nr.: 3780.1605
P_{max}: 36000 psi / 2500 bar
Wst.: 1.4404 (316L)
Made in Germany
CE

Ersatzteil Satz / Spare parts kits:

- △ Dichtungssatz...3781.0207 (Seal kit)
- 2 Spindel kplt...3781.0312 (Stem assembly)
- ◇3 Griff kplt ....3781.0203 (Handle assembly)

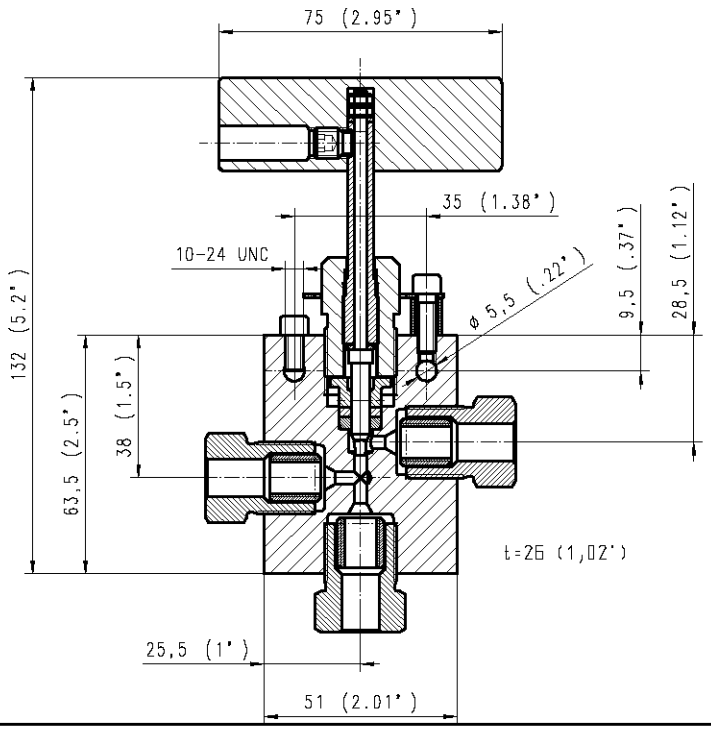

1	2	3	4	5	6
Pos:	Menge:	Benennung:	Benennung:	Werkstoff:	Artikel-Nr.:
Item:	Quantity:	Description:	Description	Material:	Order code:
1	1	Betätigungsgriff klein	Handle	EN AW 2007 (AlCuMgPb)	3781.0198
2	2	Spindelspannmutter	Stem locknut	1.4404 (316L)	3781.0197
3	1	Spindelschraube	Stem sleeve	1.4404 (316L)	3781.0191
4	1	Regulierspindel	Reg. stem	1.4542 (17-4PH)	3781.1129
5	1	Zylinderschraube 10-24 UNC	Socket head screw	VA (Stainless steel)	1700.1038
6	1	Distanzhülse	Spacing sleeve	1.4571 (136Ti)	3781.0200
7	1	Packungsdruckschraube	Packing gland	2.0966 (B150)	3781.0189
8	1	Druckstück	Back-up washer	AMPCO M4	3781.0208
9	1	Gewindestift	Set screw	VA (Stainless steel)	1700.0499
10	1	Sicherungsblech	Locking device	VA (Stainless steel)	3781.0199
11	1	Druckring	Packing washer	1.4404 (316L)	3781.0206
13	1	Dichtring	Seal	PTFE+carbon	3781.0207
14	1	Ventilkörper	Body	1.4404 (316l)	3781.0309
15	3	Druckschraube 65G6H	Gland 65G6H	1.4404 (316L)	3780.0314
16	3	Druckring 65C6H	Collar 65C6H	1.4404 (316L)	3780.0308
17	2	Gleitscheibe	Stem thrust washer	Ampco 22	3781.0194
18	1	Zylinderschraube 10-24 UNC	Socket head screw	VA (Stainless steel)	1700.1037

Bei Maßen ohne Toleranzangaben :
Längen- und Winkelmaße nach DIN ISO 2768-m
Biege- und Schweißteile nach DIN ISO 2768-c
Toleranzen für Form- und Lage nach DIN ISO 2768-K
Werkstückkanten ohne Angaben nach DIN ISO 13715 +0,2 / -0,2

MAXIMATOR®
MAXIMATOR GmbH
D-99734 Nordhausen / D-37449 Zorge

Kunde:

Für diese Zeichnung wird jeglicher Rechtsschutz in Anspruch genommen. Sie darf unerlaubt weder kopiert, vervielfältigt oder Dritten mitgeteilt noch anderweitig mißbraucht werden und bleibt unser Eigentum

	Datum	Name
Erstellt	10.10.2007	KHKalbe
Gepr.		
Bearb.	14.02.2013	

Maßstab: 1:1 | Gewicht:

36V6H083 (3/8")

(Benennung)
3-Wege-2Druckeingänge-Ventil
3-Way-2 on pressure-valve

Halbzeug :
Werkstoff:
Urspr.:

(Zeichnungsnummer) HP 212.03.Z.02
(Artikel-Nr.) 3780.1605

Zust. Änderung Datum | Ersatz für | Ersetzt durch