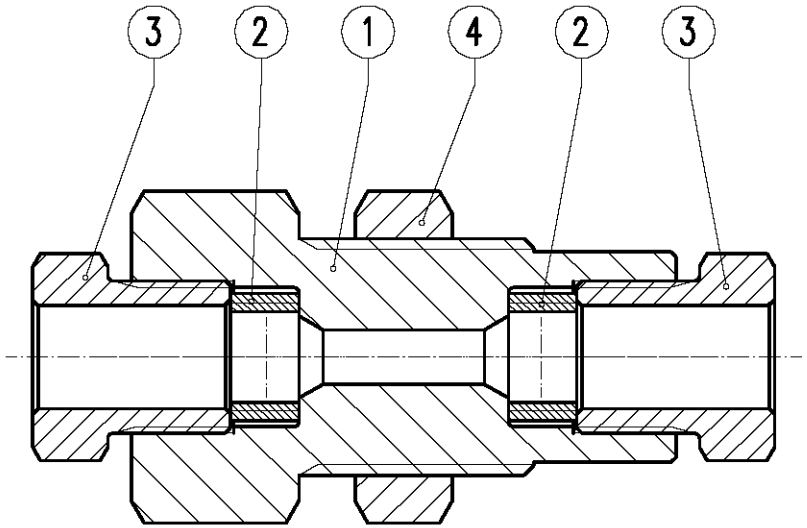

MAXIMATOR

Schottverschraubung
Bulkhead coupling
21BF6M 22500 psi / 1550 bar Ⓐ

Laserbeschriftung

MAXIMATOR®
Typ: 21BF6M
Art.Nr.: 3780.0122
P_{max} : 22500 psi / 1550 bar
Mat.: 1.4404 (316L)
Made in Germany
CE

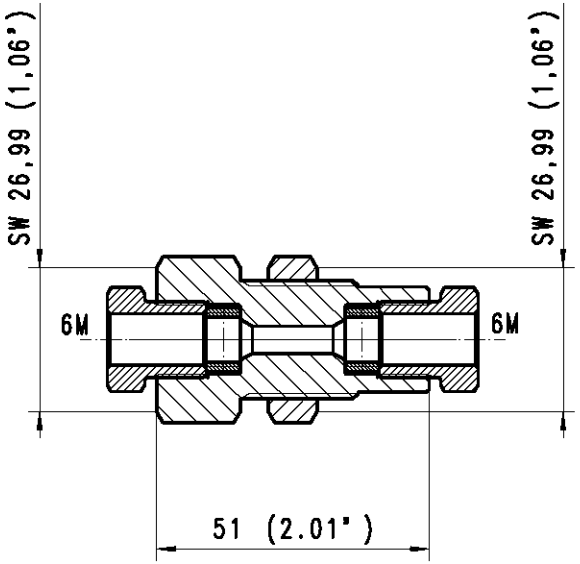

Montagebohrung / Assembly hole Ø23mm (.91")

1	2	3	4	5	6
Pos:	Menge:	Benennung:	Benennung:	Werkstoff:	Artikel-Nr.:
Item:	Quantity:	Description:	Description	Material:	Order code:
1	1	Schottverschraubungskörper	Body	1.4404 (316L)	3781.0428
2	2	Druckring 21C6M	Collar 21C6M	1.4404 (316L)	3780.0332
3	2	Druckschraube 21G6M	Gland 21G6M	1.4404 (316L)	3780.0340
4	1	Sechskantmutter	Hexagon nut	1.4404 (316L)	3781.11B1

Bei Maßen ohne Toleranzangaben :
Längen- und Winkelmaße nach DIN ISO 2768-m
Biege- und Schweißteile nach DIN ISO 2768-c
Toleranzen für Form- und Lage nach DIN ISO 2768-K
Werkstückkanten ohne Angaben nach DIN ISO 13715 +0,2 / +0,1 -0,2 / -0,1

MAXIMATOR®
MAXIMATOR GmbH
D-99734 Nordhausen / D-37449 Zorge

Kunde:

Für diese Zeichnung wird jeglicher Rechtsschutz in Anspruch genommen. Sie darf unerlaubt weder kopiert, vervielfältigt oder Dritten mitgeteilt noch anderweitig mißbraucht werden und bleibt unser Eigentum

Maßstab: 2:1 | Gewicht:

21BF6M (3/8")

	Datum	Name
Erste.	31.01.2007	WF
Gepr.		
Bearb.	27.11.2012	

(Benennung)
Schottverschraubung
Bulkhead coupling

Halbzeug :
Werkstoff:
Urspr.:

(Zeichnungsnummer) HP 006.05.Z.01
(Artikel-Nr.) 3780.0122
Ersatz für | Ersetzt durch

Zust.	Änderung	Datum	
A	war 21000psi/1500bar	27.11.12	KHK.