MAXIMATOR®
maximum pressure

Technisches Datenblatt

Druckluftbetriebenes kompaktes Wasserstoffventil
15V4M071-H2-3MNC, 15V4M071-H2-3MNO

Technische Daten	
Betriebstemperatur:	-40°C / +85°C
Antriebsdruck:	58 psi-116 psi (4 bar-8 bar)
Betriebsdruck:	15200 psi (1050 bar)
Gewicht:	3,0 kg
Werkstoffe:	
Ventilkörper:	1.4404 (SST 316L)
Ventilspindel:	1.4542 (17-4 PH)
Dichtung:	HPU
Abmessungen:	
Höhe:	Drucklos geschlossen: 154 mm Drucklos geöffnet: 99,5 mm
Durchmesser:	90 mm
Nennweite:	2,0 mm

Typenschlüssel

Druckbereich	Komponente	Anschluss Größe	Anschluss Typ	Spindeltyp	Grundkörper	Konfiguration
15 = 15200 psi (1050 bar)	V = Ventil	4 = 1/4”	M = Medium Pressure	07 = V-Spindel	1 = 2-Wege Durchgang	3MNC = kompakt, drucklos geschlossen
						3MNO = kompakt, drucklos geöffnet

Ventilvarianten	Zum Schalten des Ventils erforderlicher Antriebsdruck			
	1-3 kpsi (68-200 bar)	8 kpsi (550 bar)	12 kpsi (800 bar)	15 kpsi (1000 bar)
15V…-H2-3MNC	65 psi (4,5 bar)	65 psi (4,5 bar)	73 psi (5 bar)	73 psi (5 bar)
15V…-H2-3MNO	29 psi (2 bar)	44 psi (3 bar)	54 psi (3,7 bar)	58 psi (4 bar)

Ex Die Ventile tragen ein EX-Zeichen und entsprechen der Gruppe II Kategorie 2G/2D Explosionsgruppe IIC.

Bei Fragen oder für weitere Informationen stehen wir Ihnen gern zur Verfügung. Im Rahmen der festgelegten technischen Eigenschaften und Leistungen behalten wir uns Änderungen in der Konstruktion und in der Ausführung unserer Produkte vor. Es gelten ausschließlich unsere Allgemeinen Geschäftsbedingungen, einschließlich Produkthaftung, für alle erbrachten Produkte und erbrachten Leistungen.

MAXIMATOR GmbH | Lange Straße 6, 99734 Nordhausen, Deutschland
Telefon +49 (0) 3631 9533 – 0 | Telefax +49 (0) 3631 9533 – 5010
www.maximator.de | info@maximator.de

EIN UNTERNEHMEN DER SCHMIDT KRANZ GROUP

MAXIMATOR®
maximum pressure

15V4M071-H2-3MNC:

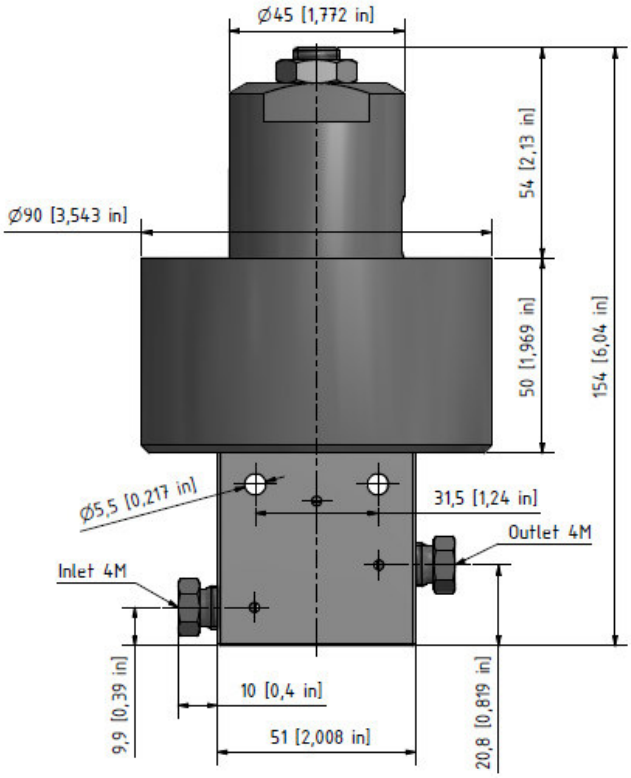

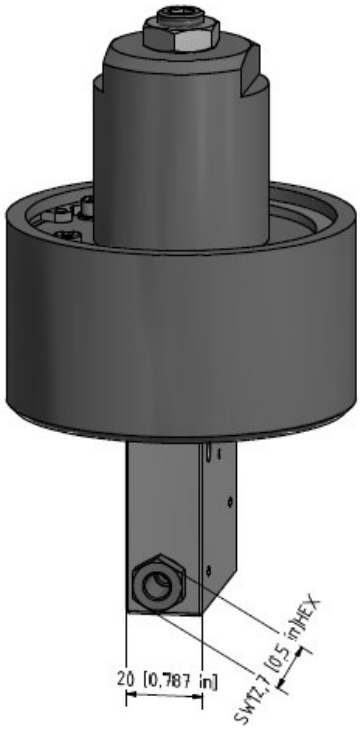

15V4M071-H2-3MNO:

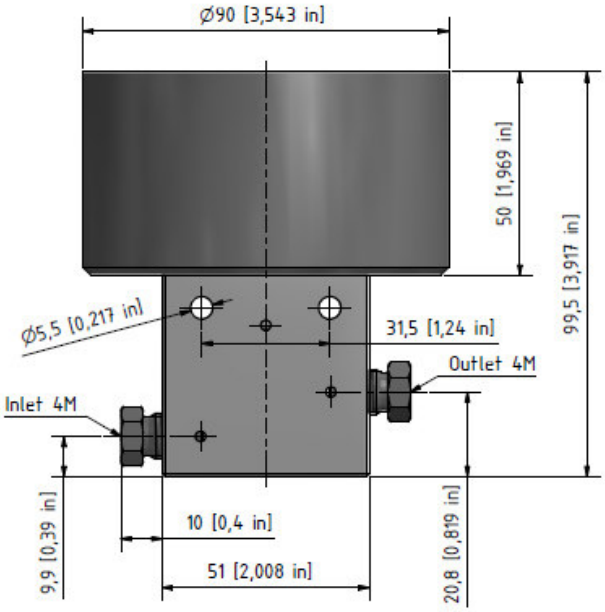

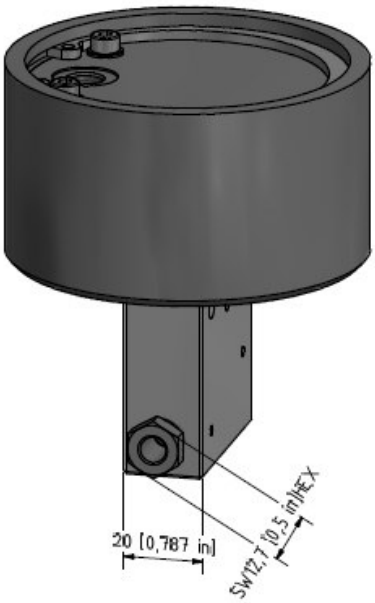

Stand 12/ 2021 • MAXIMATOR • Technisches Datenblatt Druckluftbetriebenes H2-Kompaktventil • Seite 2 von 2 • B.01.09.03

MAXIMATOR GmbH | Lange Straße 6, 99734 Nordhausen, Deutschland
Telefon +49 (0) 3631 9533 – 0 | Telefax +49 (0) 3631 9533 – 5010
www.maximator.de | info@maximator.de

EIN UNTERNEHMEN DER SCHMIDT KRANZ GROUP