MAXIMATOR®
maximum pressure

Technisches Datenblatt | Flüssiggaspumpe | GLGP 5-5-NBR

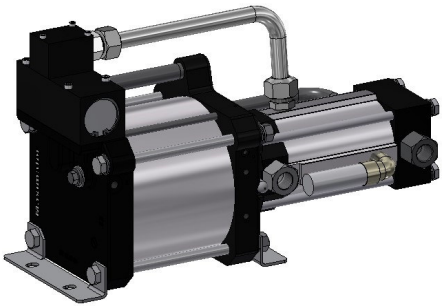

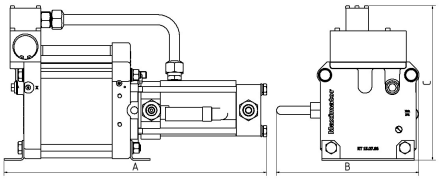

Technische Daten:	
Antriebsdruckluft:	1 - 10 bar / 14,5 - 145 psi
Min. Eingangsdruck pA:	-0,9 bar / -13,1 psi
Max. Ausgangsdruck pB:	90 bar / 1035 psi
Übersetzungsverhältnis:	1:5,2 / 1:5,6
Hubvolumen/Doppelhub:	373 cm³ / 22,76 cu.inch
Anschlüsse:	
Einlass:	1/2“ BSP
Auslass:	1/2“ BSP
Luftanschluss:	3/4“ BSP
Max. Betriebstemperatur:	-20 °C - +60 °C
Gewicht:	15,4 kg

Leistungsdiagramm für Druck und Volumenstrom siehe beiliegendes Kurvenblatt

Medienberührte Teile:	
Dichtungen:	PTFE, NBR
Kompressorkopf:	3.1645
Druckzylinder:	3.3206
HD-Kolben:	1.4542
Anschlussstutzen:	1.4305 / 1.4404
Kugeln:	1.4034
Federn:	1.4310

Abmessungen:	
A:	466 mm
B:	253 mm
C:	272 mm

Optionen:	
RS - Reduced Stroke:	Reduzierter Hub
FS - Deflagrationsendsicherung:	Diese Option ist nicht nachrüstbar und muss bei Bestellung angegeben werden.
FEC:	For extreme Cycling
LT:	Low Temperature
LTA:	Low Temperature Ambient
Weitere Dichtungswerkstoffe auf Anfrage	

Bei Fragen oder für weitere Informationen stehen wir Ihnen gern zur Verfügung. Im Rahmen der festgelegten technischen Eigenschaften und Leistungen behalten wir uns Änderungen in der Konstruktion und in der Ausführung unserer Produkte vor. Es gelten ausschließlich unsere Allgemeinen Geschäftsbedingungen einschließlich Produkthaftung für alle erbrachten Produkte und erbrachten Leistungen.

Stand Okt-24• MAXIMATOR • B.01.21.02.05 Flüssiggaspumpe GLGP 5-5-NBR • Seite 1 von 3 •

MAXIMATOR GmbH | Lange Straße 6, 99734 Nordhausen, Deutschland
Telefon +49 (0) 3631 9533 – 0 | Telefax +49 (0) 3631 9533 – 5010
www.maximator.de | info@maximator.de

EIN UNTERNEHMEN DER SCHMIDT KRANZ GROUP

MAXIMATOR®
maximum pressure

Leistungsdiagramm für flüssige Fluide

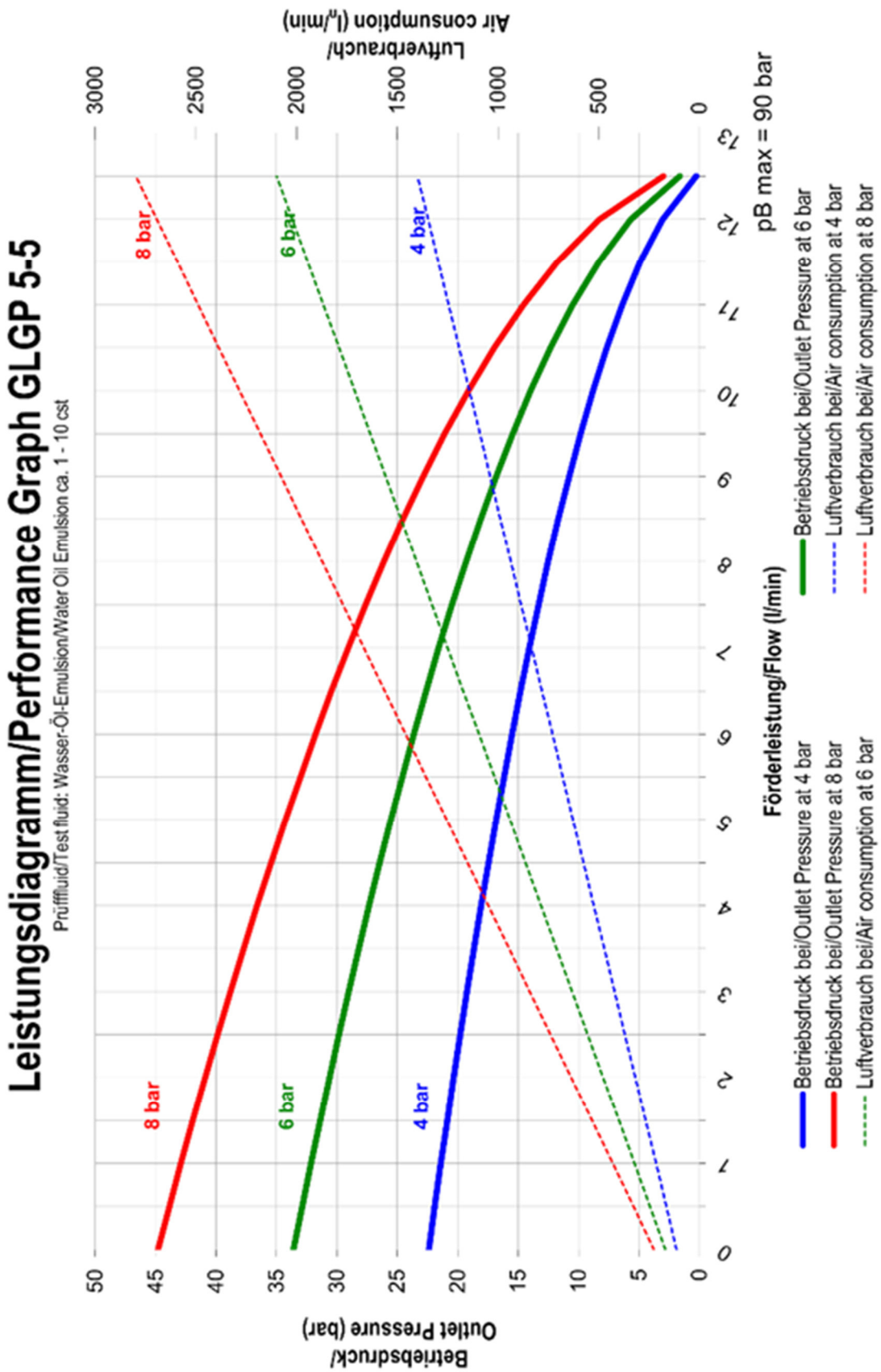

MAXIMATOR GmbH | Lange Straße 6, 99734 Nordhausen, Deutschland
Telefon +49 (0) 3631 9533 – 0 | Telefax +49 (0) 3631 9533 – 5010
www.maximator.de | info@maximator.de

EIN UNTERNEHMEN DER SCHMIDT KRANZ GROUP

MAXIMATOR®
maximum pressure

Leistungsdiagramm für gasförmige Fluide

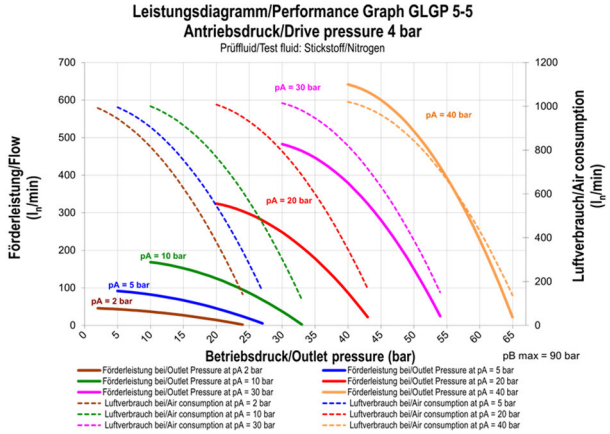

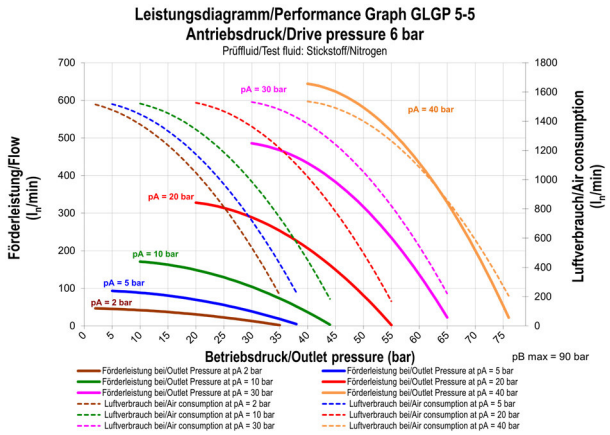

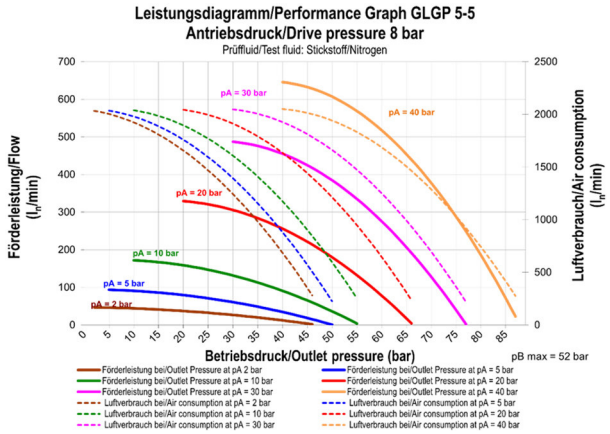

MAXIMATOR GmbH | Lange Straße 6, 99734 Nordhausen, Deutschland
Telefon +49 (0) 3631 9533 – 0 | Telefax +49 (0) 3631 9533 – 5010
www.maximator.de | info@maximator.de

EIN UNTERNEHMEN DER SCHMIDT KRANZ GROUP