MAXIMATOR®
maximum pressure

Technisches Datenblatt

G25 D	» Ölbetrieb
G25 DVE	» Wasserbetrieb

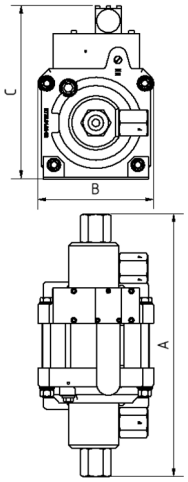

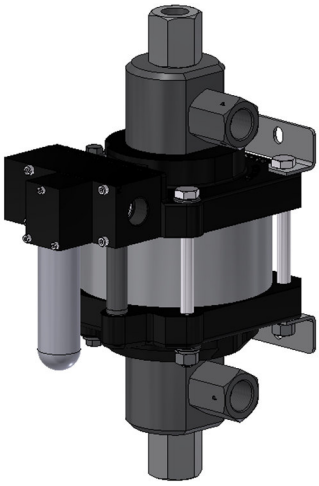

G25D
doppeltwirkend, einfacher Luftantrieb
(Einlass unten)

Technische Daten:

Antriebsdruckluft:	1 - 10 bar / 14,5 - 145 psi
Berechneter Betriebsdruck:	270 bar / 3915 psi
Übersetzungsverhältnis:	1:27
Hubvolumen/Doppelhub:	70,6 cm³ / 4,31 cu.inch
Anschlüsse:	
Einlass:	Standard: Einlass unten 3/4“ BSP
Auslass:	3/4“ BSP
Luftanschluss:	3/4“ BSP
Max. Betriebstemperatur:	60°C
Gewicht:	19,0 kg

Leistungsdiagramm für Druck und Volumenstrom siehe beiliegendes Kurvenblatt

Medienberührte Teile:

Dichtungen:	G25D: Polyurethan, NBR G25DVE: UHMWPE, FKM
Pumpenkopf:	1.4404
Kolben:	1.4542
Anschlussstutzen:	G25D: 1.4305 G25DVE: 1.4404

Abmessungen:

A:	412 mm
B:	181 mm
C:	272 mm

Optionen:

Dichtungsversion für Ölbetrieb:	G25D
Dichtungsversion für Wasserbetrieb:	G25DVE
Seitlicher Einlass:	G25DS/ G25DVES
Sonderein– und Auslass, z.B. NPT:	G25D-NPT G25DVE-NPT
Spezielle Dichtungsmaterialien für Sondermedien auf Anfrage	

Verfügbares Zubehör:

Luftkontrolleinheiten mit Druckfilter, Kontrollmanometer und Absperrventil:	G25D mit C2
Um die Pumpe vor zu hohen Drücken zu schützen oder um den Auslassdruck zu begrenzen, besteht die Möglichkeit, ein Luftsicherheitsventil in die Luftleitung zu installieren.	G25D mit C2/SV-Luft (Der maximal erforderliche Druck muss angegeben werden.)

Bei Fragen oder für weitere Informationen stehen wir Ihnen gern zur Verfügung. Im Rahmen der festgelegten technischen Eigenschaften und Leistungen behalten wir uns Änderungen in der Konstruktion und in der Ausführung unserer Produkte vor. Es gelten ausschließlich unsere Allgemeinen Geschäftsbedingungen, einschließlich Produkthaftung, für alle erbrachten Produkte und erbrachten Leistungen.

MAXIMATOR GmbH | Lange Straße 6, 99734 Nordhausen, Deutschland
Telefon +49 (0) 3631 9533 – 0 | Telefax +49 (0) 3631 9533 – 5010
www.maximator.de | info@maximator.de

EIN UNTERNEHMEN DER SCHMIDT KRANZ GROUP

MAXIMATOR®
maximum pressure

Leistungsdiagramm/Performance Graph G 25 D

Prüfflüssigkeit/Test Liquid: Wasser-Öl-Emulsion/Water Oil Emulsion ca. 1 - 10 cst

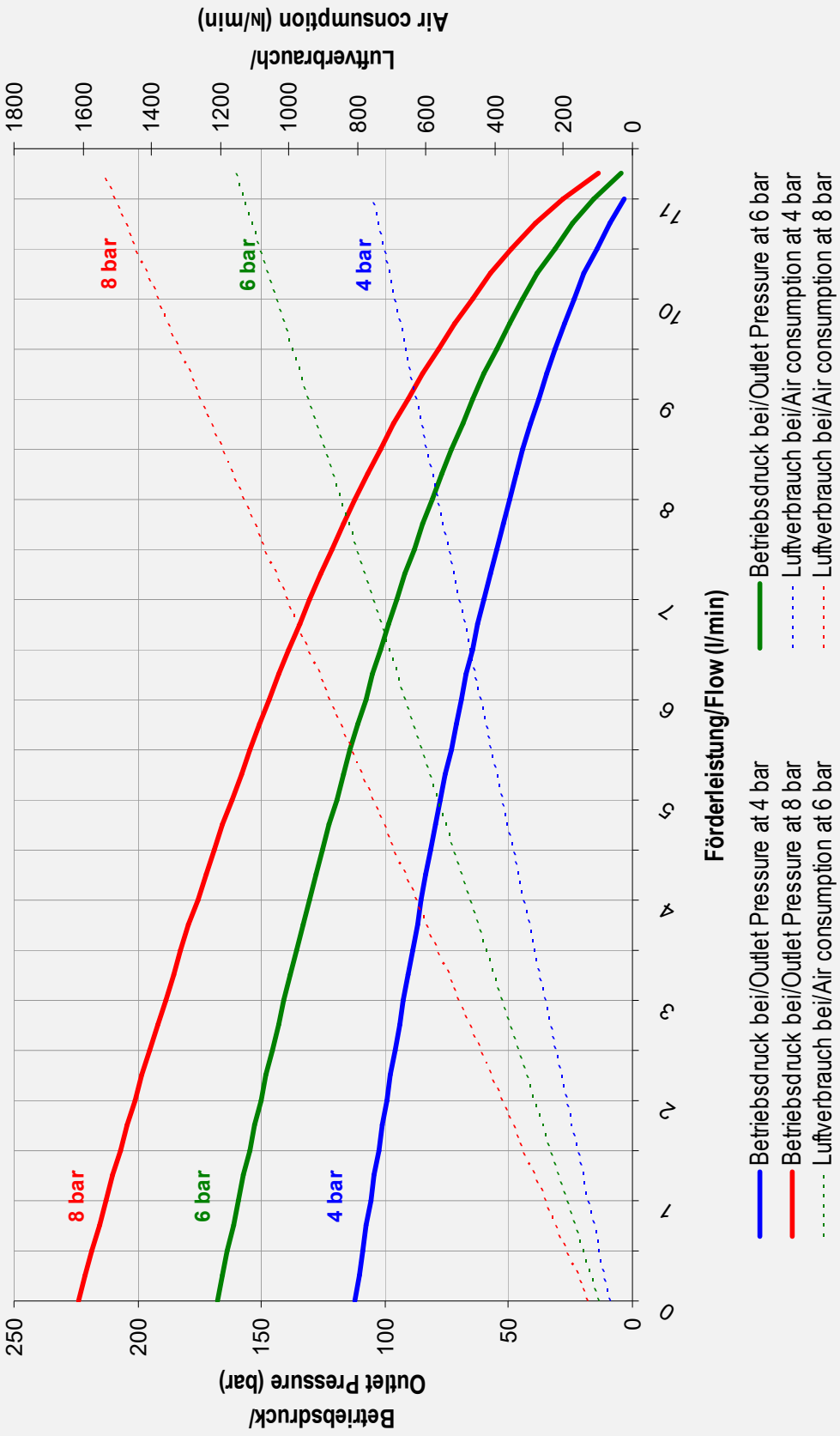

MAXIMATOR GmbH | Lange Straße 6, 99734 Nordhausen, Deutschland
Telefon +49 (0) 3631 9533 – 0 | Telefax +49 (0) 3631 9533 – 5010
www.maximator.de | info@maximator.de

EIN UNTERNEHMEN DER SCHMIDT KRANZ GROUP