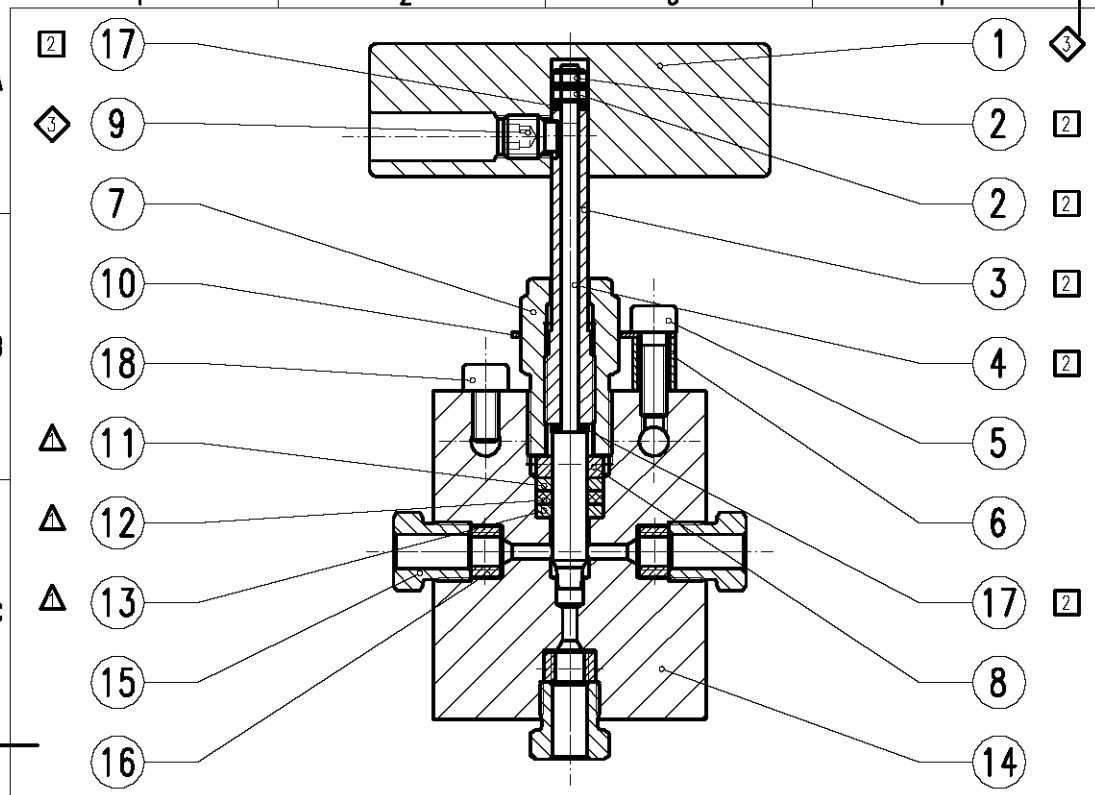


# MAXIMATOR

## 3-Wege-1 Druckeingang-Ventil
## 3-Way-1 on pressure-valve
## 21V4M084 22500 psi / 1550 bar®

Laserbeschriftung

MAXIMATOR®

**Typ: 21V4M084**
Art.Nr.: 3780.0470
$P_{max}$: 22500 psi / 1550 bar
Mat.: 1.4404 (316L)
Made in Germany

CE

*Ersatzteil Satz / Spare parts kits:*

- ⚠ Dichtungsatz...3781.0476 (Seal kit)
- [2] Spindel kplt...3781.0478 (Stem assembly)
- ◇3 Griff kplt ....3781.0203 (Handle assembly)

| 1 | 2 | 3 | 4 | 5 | 6 |
|---|---|---|---|---|---|
| Pos: | Menge: | Benennung: | Benennung: | Werkstoff: | Artikel-Nr.: |
| Item: | Quantity: | Description: | Description | Material: | Order code: |
| 1 | 1 | Betätigungsgriff klein | Handle | EN AW 2007 (AlCuMgPb) | 3781.0198 |
| 2 | 2 | Sechskantmutter, A2 | Stem locknut | 1.4404 (316L) | 3781.0197 |
| 3 | 1 | Spindelschraube | Stem sleeve | 1.4404 (316L) | 3781.0191 |
| 4 | 1 | Regulierspindel | Reg. stem | 1.4542 (17-4PH) | 3781.0216 |
| 5 | 1 | Zylinderschraube 10-24 UNC | Socket head screw | VA (Stainless steel) | 1700.1038 |
| 6 | 1 | Distanzhülse | Spacer | 1.4571 (316Ti) | 3781.0200 |
| 7 | 1 | Packungsdruckschraube | Packing gland | 2.0966 (B150) | 3781.0470 |
| 8 | 1 | Druckring | Back-up washer | AMPCO M4 | 3781.0471 |
| 9 | 1 | Gewindestift | Set screw | VA (Stainless steel) | 1700.0499 |
| 10 | 1 | Sicherungsblech | Locking device | VA (Stainless steel) | 3781.0474 |
| 11 | 1 | Stützring | Seal washer | PEEK | 3781.0653 |
| 12 | 1 | Dichtring | Seal | PTFE+Kohle (PTFE+carbon) | 3781.0472 |
| 13 | 1 | Stützring | Seal washer | PEEK | 3781.0475 |
| 14 | 1 | Ventilkörper | Body | 1.4404 (316L) | 3781.0485 |
| 15 | 3 | Druckschraube 21C4M | Gland 21C4M | 1.4404 (316L) | 3780.0522 |
| 16 | 3 | Druckring 21C4M | Collar 21C4M | 1.4404 (316L) | 3780.0523 |
| 17 | 2 | Gleitscheibe | Stem thrust washer | Ampco 22 | 3781.0194 |
| 18 | 1 | Zylinderschraube 10-24 UNC | Socket head screw | VA (Stainless steel) | 1700.1037 |

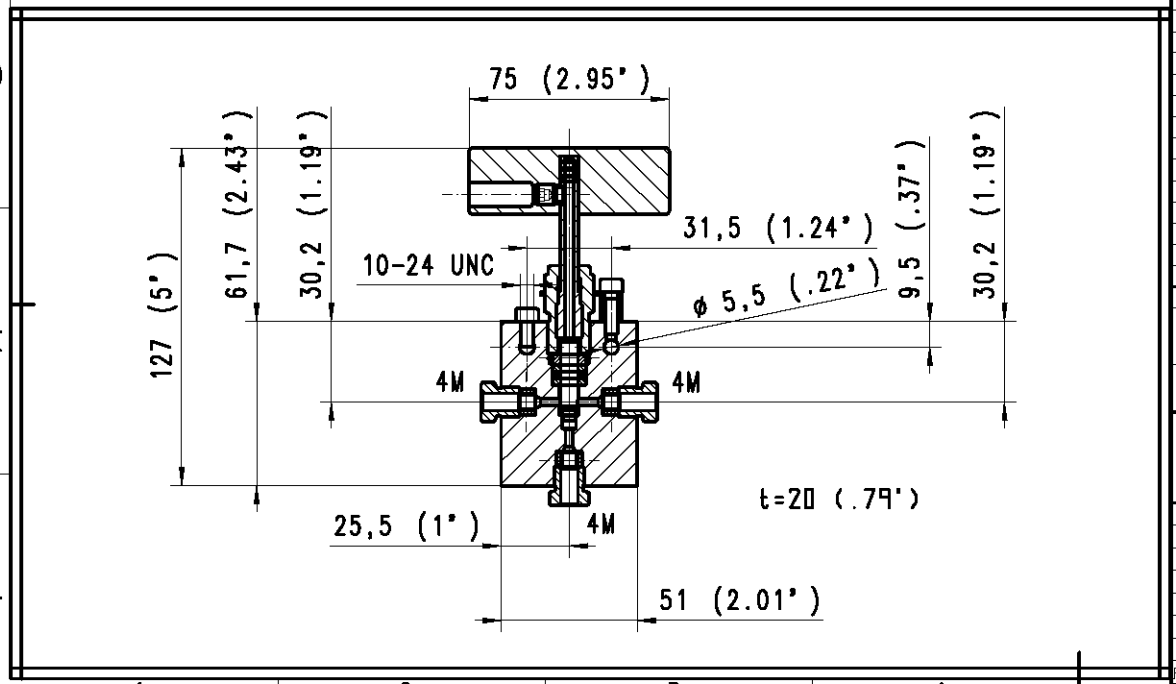


Bei Maßen ohne Toleranzangaben :
Längen- und Winkelmaße nach DIN ISO 2768-m
Biege- und Schweißteile nach DIN ISO 2768-c
Toleranzen für Form- und Lage nach DIN ISO 2768-K
Werkstückkanten ohne Angaben nach DIN ISO 13715 +0,2 +0,1 -0,2 -0,1

**MAXIMATOR®**
MAXIMATOR GmbH
D-99734 Nordhausen / D-37449 Zorge

Kunde:

Für diese Zeichnung wird jeglicher Rechtsschutz in Anspruch genommen. Sie darf unerlaubt weder kopiert, vervielfältigt oder Dritten mitgeteilt noch anderweitig mißbraucht werden und bleibt unser Eigentum

Maßstab: 1:1 | Gewicht:

21V4M084 ( 1/4" )

| | Datum | Name |
|---|---|---|
| Erste. | 14.08.2007 | Sch. |
| Gepr. | | |
| Bearb. | 28.06.2013 | |

(Benennung)
3-Wege-1 Druckeingang-Ventil
3-Way-1 on pressure-valve

| Zust. | Änderung | Datum | |
|---|---|---|---|
| A | war 21000psi/1500bar | 28.06.13 | KHK. |
| Pos 4 | war 1.4404 (316L) | 04.10.07 | KHK. |

Halbzeug :
Werkstoff:
Urspr.:

(Zeichnungsnummer) HP 208.02.Z.02
(Artikel-Nr.) 3780.0470
Ersatz für | Ersetzt durch