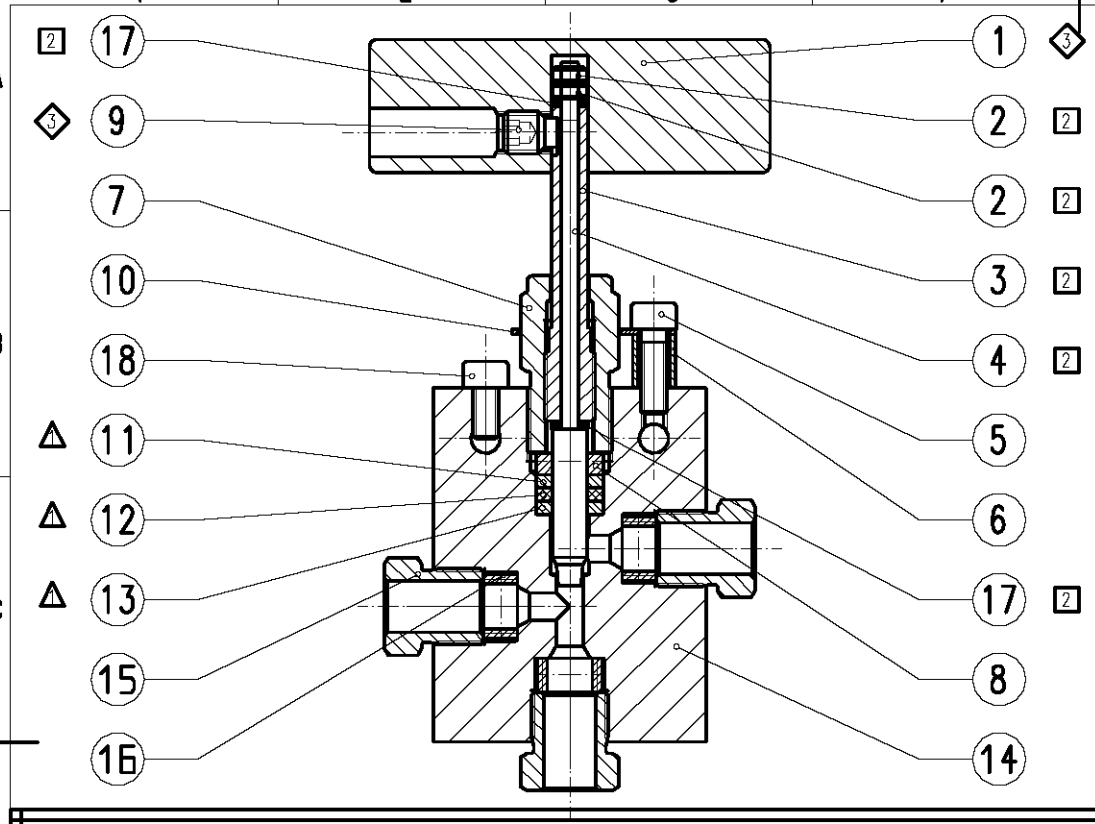

MAXIMATOR

3-Wege-2 Druckeingänge-Ventil
3-Way-2 on pressure-valve
21V6M083 22500 psi / 1550 bar®

Laserbeschriftung

MAXIMATOR®

Typ: 21V6M083

Art.Nr.: 3780.1639

P_{max}: 22500 psi / 1550 bar

Mat.: 1.4404 (316L)

Made in Germany

CE

Ersatzteil Satz / Spare parts kits:

- Dichtungsatz...3781.0476 (Seal kit)
- [2] Spindel kplt...3781.0478 (Stem assembly)
- [3] Griff kplt ....3781.0203 (Handle assembly)

1	2	3	4	5	6
Pos:	Menge:	Benennung:	Benennung:	Werkstoff:	Artikel-Nr.:
Item:	Quantity:	Description:	Description	Material:	Order code:
1	1	Betätigungsgriff klein	Handle	EN AW 2007 (AlCuMgPb)	3781.0198
2	2	Sechskantmutter, A2	Stem locknut	1.4404 (316L)	3781.0197
3	1	Spindelschraube	Stem sleeve	1.4404 (316L)	3781.0191
4	1	Regulierspindel	Reg. stem	1.4542 (17-4PH)	3781.0216
5	1	Zylinderschraube 10-24 UNC	Socket head screw	VA (Stainless steel)	1700.1038
6	1	Distanzhülse	Spacer	1.4571 (316Ti)	3781.0200
7	1	Packungsdruckschraube	Packing gland	2.0966 (B150)	3781.0470
8	1	Druckring	Back-up washer	AMPCO M4	3781.0471
9	1	Gewindestift	Set screw	VA (Stainless steel)	1700.0499
10	1	Sicherungsblech	Locking device	VA (Stainless steel)	3781.0474
11	1	Stützring	Seal washer	PEEK	3781.0653
12	1	Dichtring	Seal	PTFE+Kohle (PTFE+carbon)	3781.0472
13	1	Stützring	Seal washer	PEEK	3781.0475
14	1	Ventilkörper	Body	1.4404 (316L)	3781.0482
15	3	Druckschraube 21C6M	Gland 21C6M	1.4404 (316L)	3780.0340
16	3	Druckring 21C6M	Collar 21C6M	1.4404 (316L)	3780.0332
17	2	Gleitscheibe	Stem thrust washer	Ampco 22	3781.0194
18	1	Zylinderschraube 10-24 UNC	Socket head screw	VA (Stainless steel)	1700.1037

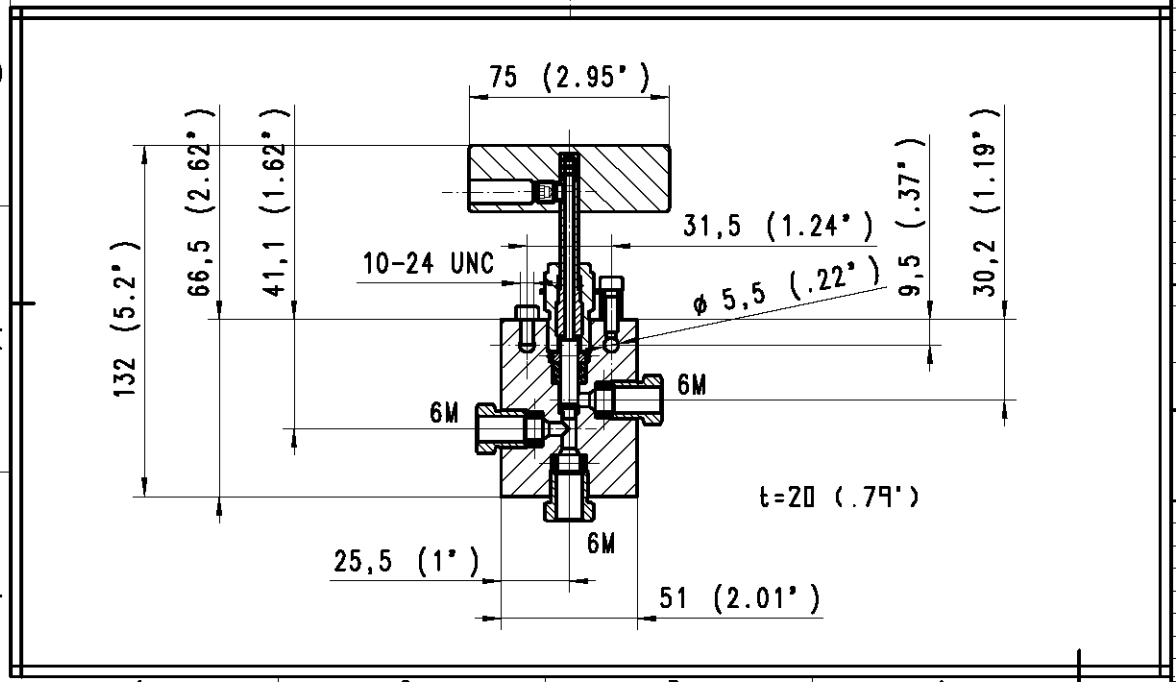

Bei Maßen ohne Toleranzangaben :
Längen- und Winkelmaße nach DIN ISO 2768-m
Biege- und Schweißteile nach DIN ISO 2768-c
Toleranzen für Form- und Lage nach DIN ISO 2768-K
Werkstückkanten ohne Angaben nach DIN ISO 13715 +0,2 / +0,1 -0,2 / -0,1

MAXIMATOR®
MAXIMATOR GmbH
D-99734 Nordhausen / D-37449 Zorge

Kunde:

Für diese Zeichnung wird jeglicher Rechtsschutz in Anspruch genommen. Sie darf unerlaubt weder kopiert, vervielfältigt oder Dritten mitgeteilt noch anderweitig mißbraucht werden und bleibt unser Eigentum

Maßstab: 1:1 | Gewicht:

21V6M083 (3/8")

	Datum	Name
Erste.	08.01.2008	KHKolbe
Gepr.		
Bearb.	04.07.2013	

(Benennung)
3-Wege-2Druckeingänge-Ventil
3-Way-2 on pressure-valve

Halbzeug :
Werkstoff:
Urspr.:

(Zeichnungsnummer) HP 207.03.Z.02
(Artikel-Nr.) 3780.1639
Ersatz für | Ersetzt durch

Zust.	Änderung	Datum	
A	war 21000psi/1500bar	04.07.13	KHK.

Zusammenstellung

HP 207.03.Z.02