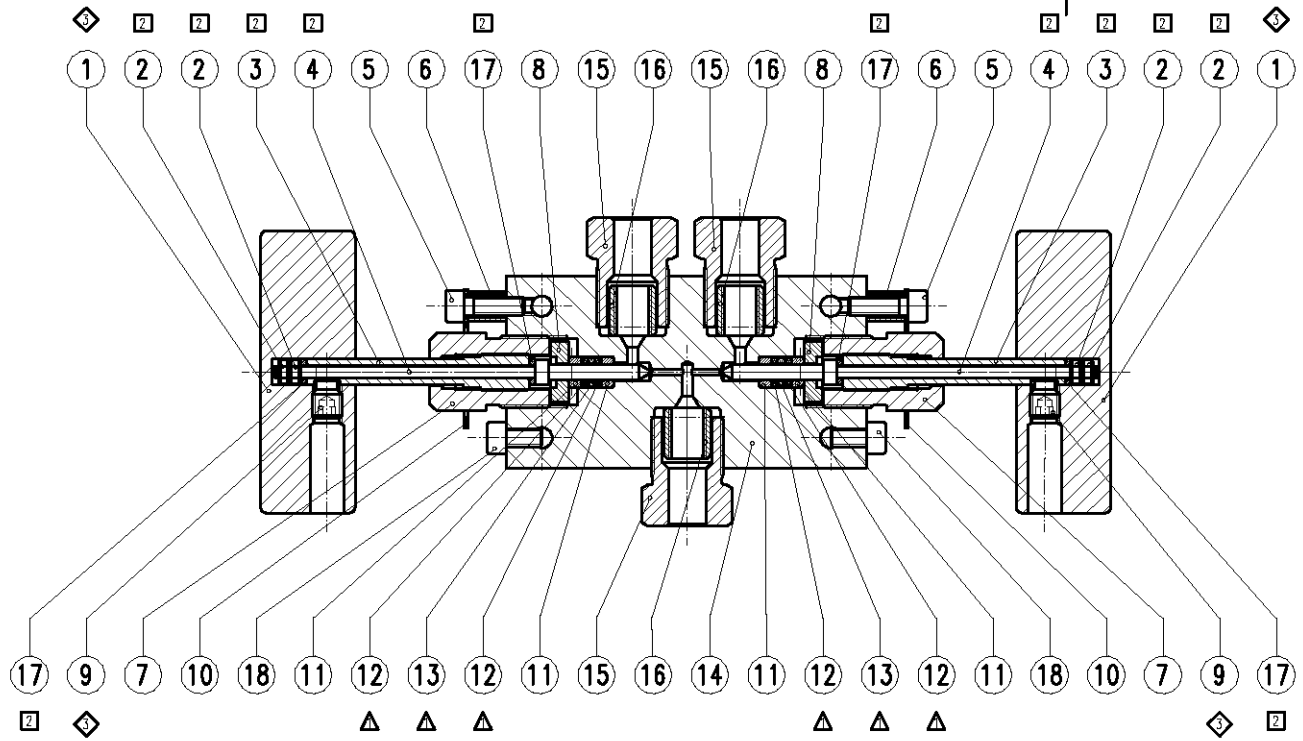

MAXIMATOR

3-Wege-2 Spindeln-Ventil

3-Way-2 stem-manifold-valve

65V6H075 65000 psi / 4500 bar

Blockbeschriftung

MAXIMATOR®

Typ: 65V6H075

Art.Nr.: 3780.0251

P_{max} : 65000 psi / 4500 bar

Mat.: 1.4404 (316L)

Made in Germany

CE

Ersatzteil Satz / Spare parts kits:

- △ Dichtungssatz...3781.0201 (Seal kit)
- 2 Spindel kplt...3781.0202 (Stem assembly)
- 3 Griff kplt ....3781.0203 (Handle assembly)

* ACHTUNG !
Alle Ersatzteil Sätze werden pro Ventil 2x benötigt !

* Attention !
You need two sets of spare parts kits for each valve unit !

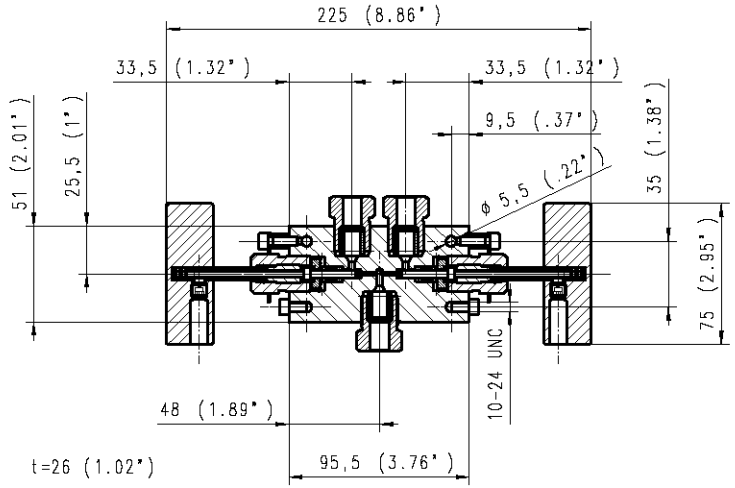

1	2	3	4	5	6
Pos:	Menge:	Benennung:	Benennung:	Werkstoff:	Artikel-Nr.:
Item:	Pieces:	Description:	Description	Material:	Order code:
1	2	Betätigungsgriff klein	Handle	EN AW 2007 (AlCuMgPb)	3781.0198
2	4	Sechskantmutter, A2	Stem locknut	1.4404 (316L)	3781.0197
3	2	Spindelschraube	Stem Sleeve	1.4404 (316L)	3781.0191
4	2	Spindel	Inner Stem	1.4542 (17-4PH)	3781.0193
5	2	Zylinderschraube 10-24 UNC	Socket head screw	VA (Stainless Steel)	1700.1038
6	2	Distanzhülse	Spacer	1.4571 (316Ti)	3781.0200
7	2	Packungsdruckschraube	Packing gland	2.9966 (B150)	3781.0189
8	2	Druckring	Back-up washer	1.4542 (17-4PH)	3781.0192
9	2	Gewindestift	Set screw	VA (Stainless Steel)	1700.0499
10	2	Sicherungsblech	Locking device	VA (Stainless steel)	3781.0199
11	4	Druckstück	Packing washer	1.4542 (17-4PH)	3781.0190
12	4	Stützring	Seal washer	PEEK	3781.0195
13	2	Dichtring	Seal	PTFE+Kohle (PTFE+carbon)	3781.0196
14	1	Ventilkörper	Body	1.4404 (316L)	3781.0355
15	3	Druckschraube 65G6H	Gland 65G6H	1.4404 (316L)	3780.0314
16	3	Druckring 65C6H	Collar 65C6H	1.4404 (316L)	3780.0308
17	4	Gleitscheibe	Stem thrust washer	Ampco 22	3781.0194
18	2	Zylinderschraube 10-24 UNC	Socket head screw	VA (Stainless Steel)	1700.1037

Bei Maßen ohne Toleranzangaben :
Längen- und Winkelmaße nach DIN ISO 2768-m
Biege- und Schweißteile nach DIN ISO 2768-c
Toleranzen für Form- und Lage nach DIN ISO 2768-K
Werkstückkanten ohne Angaben nach DIN ISO 13715 +0,2 / -0,2

MAXIMATOR®
MAXIMATOR GmbH
D-99734 Nordhausen / D-37449 Zorge

Kunde:

Für diese Zeichnung wird jeglicher Rechtsschutz in Anspruch genommen. Sie darf unerlaubt weder kopiert, vervielfältigt oder Dritten mitgeteilt noch anderweitig mißbraucht werden und bleibt unser Eigentum

Maßstab: 1:1 | Gewicht:

65V6H075 (3/8")

	Datum	Name
Erste.	12.12.2006	KHKalbe
Gepr.		
Bearb.	08.05.2008	

(Benennung)
3-Wege-2 Spindeln-Ventil
3-Way-2 stem manifold valve

Halbzeug :
Werkstoff:
Urspr.:

(Zeichnungsnummer) HP 219.03.Z.01
(Artikel-Nr.) 3780.0251

Zust. Änderung Datum | Ersatz für | Ersetzt durch

Zusammenstellung

HP 219.03.Z.01