interner Vermerk: 3DModell erstellt 14.01.2010

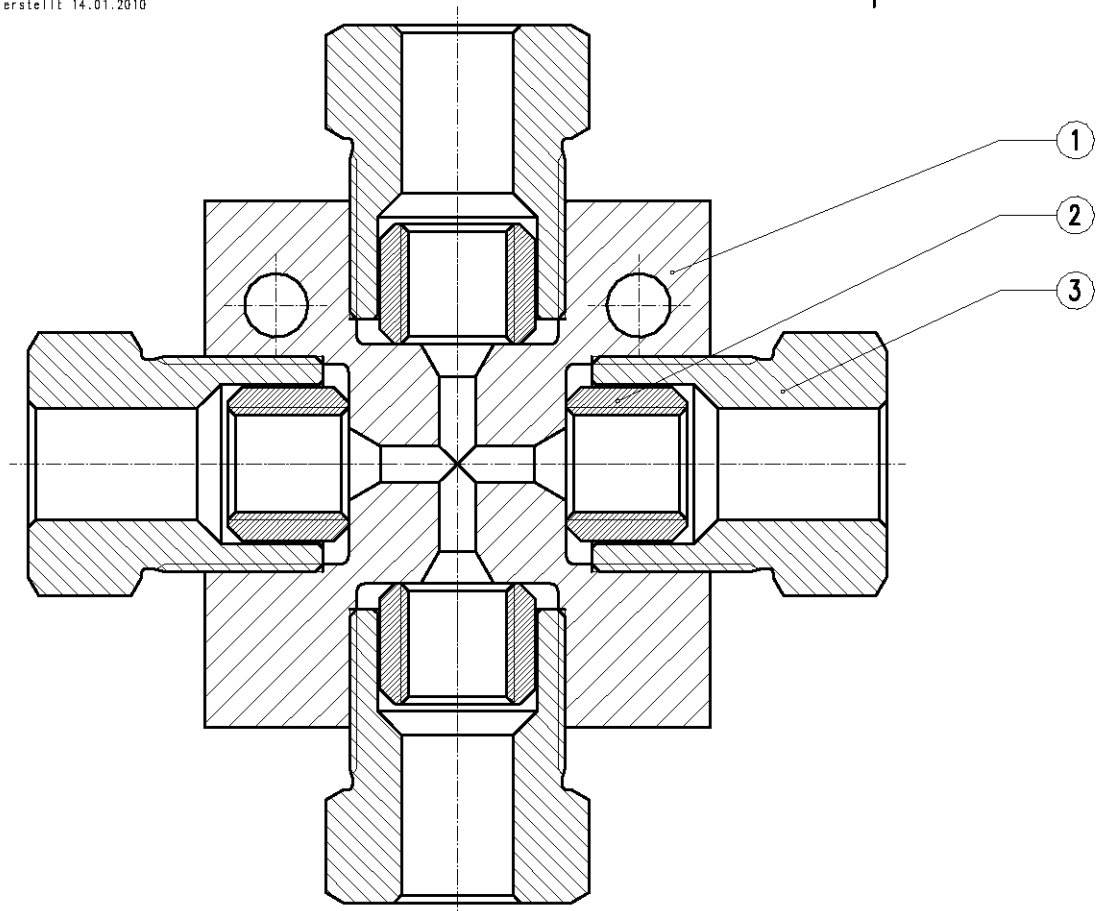

MAXIMATOR

Kreuzstück
Cross-connector
65X9H 65000 psi / 4500 bar

Blockbeschriftung

MAXIMATOR®
Typ: 65X9H
Art.Nr.: 3780.0382
P_{max} : 65000 psi / 4500 bar
Mat.: 1,4404 (316L)
Made in Germany CE

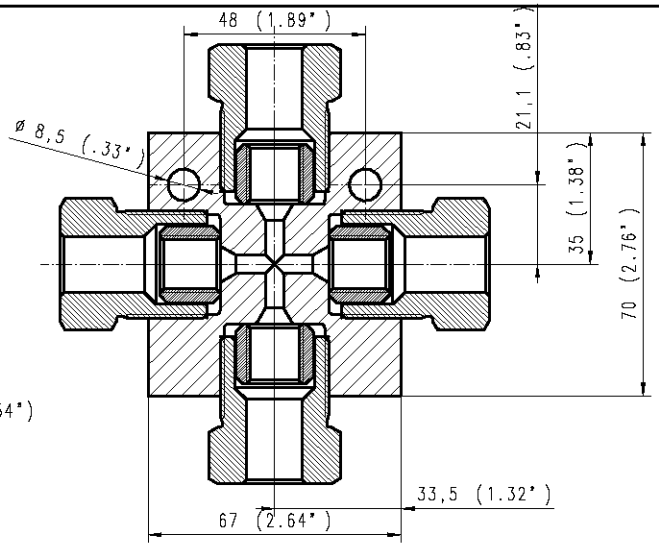

1	2	3	4	5	6
Pos:	Menge:	Benennung:	Benennung:	Werkstoff:	Artikel-Nr.:
Item:	Quantity:	Description:	Description	Material:	Order code:
1	1	Kreuzstück-Grundkörper	Body	1.4404 (316L)	3781.0294
2	4	Druckring 65C9H	Collar 65C9H	1.4404 (316L)	3780.0310
3	4	Druckschraube 65G9H	Gland 65G9H	1.4404 (316L)	3780.0316

Bei Maßen ohne Toleranzangaben :
Längen- und Winkelmaße nach DIN ISO 2768-m
Biege- und Schweißteile nach DIN ISO 2768-c
Toleranzen für Form- und Lage nach DIN ISO 2768-K
Werkstückkanten ohne Angaben nach DIN ISO 13715 ±0,2 ±0,2

MAXIMATOR®
MAXIMATOR GmbH
D-99734 Nordhausen / D-37449 Zorge

Kunde:

Für diese Zeichnung wird jeglicher Rechtsschutz in Anspruch genommen. Sie darf unerlaubt weder kopiert, vervielfältigt oder Dritten mitgeteilt noch anderweitig mißbraucht werden und bleibt unser Eigentum

	Datum	Name
Erste.	04.01.2007	KHKalbe
Gepr.		
Bearb.	17.03.2010	

Maßstab: 2:1 | Gewicht:
65X9H (9/16")

(Benennung)
Kreuzstück
Cross-connector

Halbzeug :
Werkstoff:
Urspr.:

(Zeichnungsnummer) HP 002.03.Z.01
(Artikel-Nr.) 3780.0382

Zust. Änderung Datum
Ersatz für
Ersetzt durch

Zusammenstellung
HP 002.03.Z.01