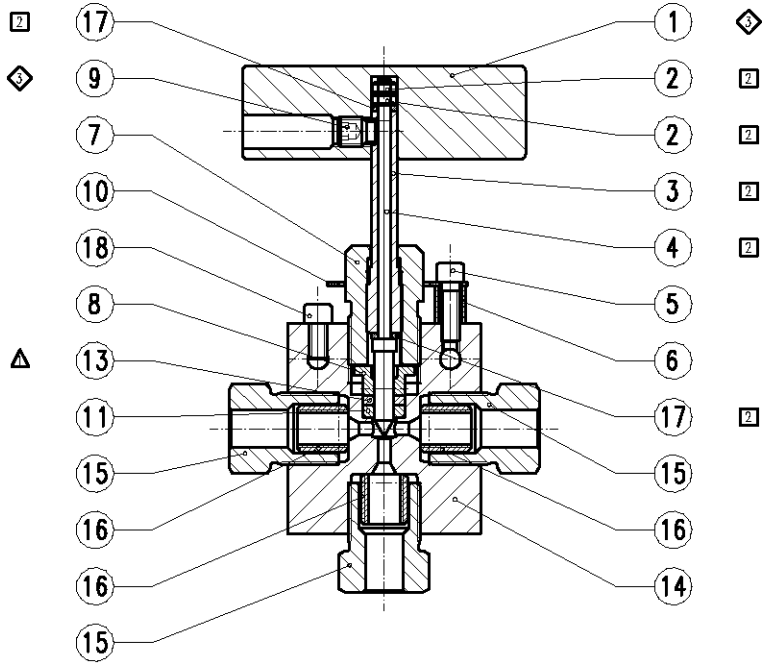

MAXIMATOR

3-Wege-1 Druckeingang-Ventil
3-Way-1 on pressure-valve
36V6H074 36000 psi / 2500 bar

Blockbeschriftung

MAXIMATOR®
Typ: 36V6H074
Art.Nr.: 3780.1602
P_{max}: 36000 psi / 2500 bar
Wst.: 1.4404 (316L)
Made in Germany
CE

Ersatzteil Satz / Spare parts kits:

- △ Dichtungssatz...3781.0207 (Seal kit)
- 2 Spindel kplt...3781.0211 (Stem assembly)
- 3 Griff kplt ....3781.0203 (Handle assembly)

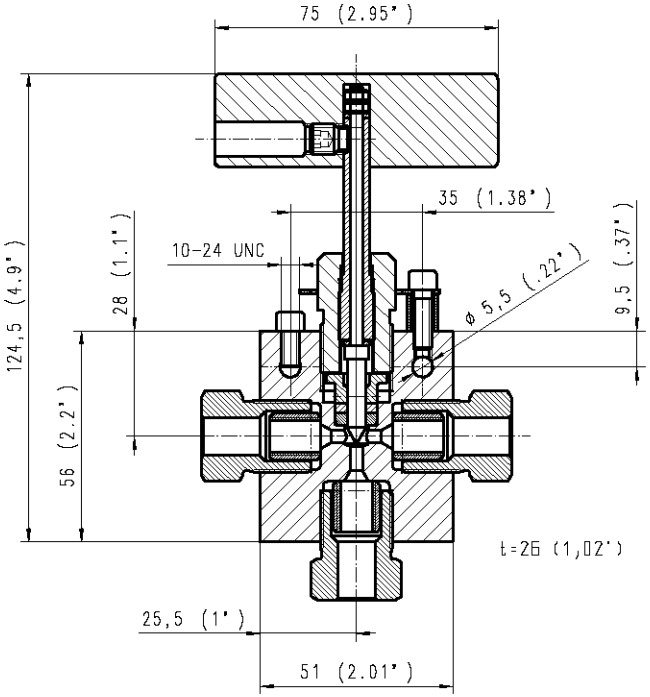

1	2	3	4	5	6
Pos:	Menge:	Benennung:	Benennung:	Werkstoff:	Artikel-Nr.:
Item:	Quantity:	Description:	Description	Material:	Order code:
1	1	Betätigungsgriff klein	Handle	EN AW 2007 (AlCuMgPb)	3781.0198
2	2	Spindelspannmutter	Stem locknut	1.4404 (316L)	3781.0197
3	1	Spindelschraube	Stem sleeve	1.4404 (316L)	3781.0191
4	1	Spindel Auf / Zu	Inner stem	1.4542 (17-4PH)	3781.0209
5	1	Zylinderschraube 10-24 UNC	Socket head screw	VA (Stainless steel)	1700.1038
6	1	Distanzhülse	Spacing sleeve	1.4571 (136Ti)	3781.0200
7	1	Packungsdruckschraube	Packing gland	2.0966 (B150)	3781.0189
8	1	Druckstück	Back-up washer	AMPCO M4	3781.0208
9	1	Gewindestift	Set screw	VA (Stainless steel)	1700.0499
10	1	Sicherungsblech	Locking device	VA (Stainless steel)	3781.0199
11	1	Druckring	Packing washer	1.4404 (316L)	3781.0206
13	1	Dichtring	Seal	PTFE+carbon	3781.0207
14	1	Ventilkörper	Body	1.4404 (316L)	3781.0308
15	3	Druckschraube 65G6H	Gland 65G6H	1.4404 (316L)	3780.0314
16	3	Druckring 65C6H	Collar 65C6H	1.4404 (316L)	3780.0308
17	2	Gleitscheibe	Stem thrust washer	Ampco 22	3781.0194
18	1	Zylinderschraube 10-24 UNC	Socket head screw	VA (Stainless steel)	1700.1037

Bei Maßen ohne Toleranzangaben :
Längen- und Winkelmaße nach DIN ISO 2768-m
Biege- und Schweißteile nach DIN ISO 2768-c
Toleranzen für Form- und Lage nach DIN ISO 2768-K
Werkstückkanten ohne Angaben nach DIN ISO 13715 $\pm 0,2$ $\pm 0,2$

MAXIMATOR®
MAXIMATOR GmbH
D-99734 Nordhausen / D-37449 Zorge

Kunde:

Für diese Zeichnung wird jeglicher Rechtsschutz in Anspruch genommen. Sie darf unerlaubt weder kopiert, vervielfältigt oder Dritten mitgeteilt noch anderweitig mißbraucht werden und bleibt unser Eigentum

Maßstab: 1:1 | Gewicht:

36V6H074 (3/8")

	Datum	Name
Erste.	07.03.2008	KHKalbe
Gepr.		
Bearb.	15.03.2012	

(Benennung)
3-Wege-1Druckeingang-Ventil
3-Way-1® on pressure-valve

Zust	Änderung	Datum	
A	war 2Druckeing.	15.03.12	KHK.

Halbzeug :
Werkstoff:
Urspr.:

(Zeichnungsnummer) HP 213.03.Z.01
(Artikel-Nr.) 3780.1602

Ersatz für | Ersetzt durch