MAXIMATOR

2-Wege-Durchgangsventil
2-Way-straight-valve
65V9H071 65000psi / 4500 bar

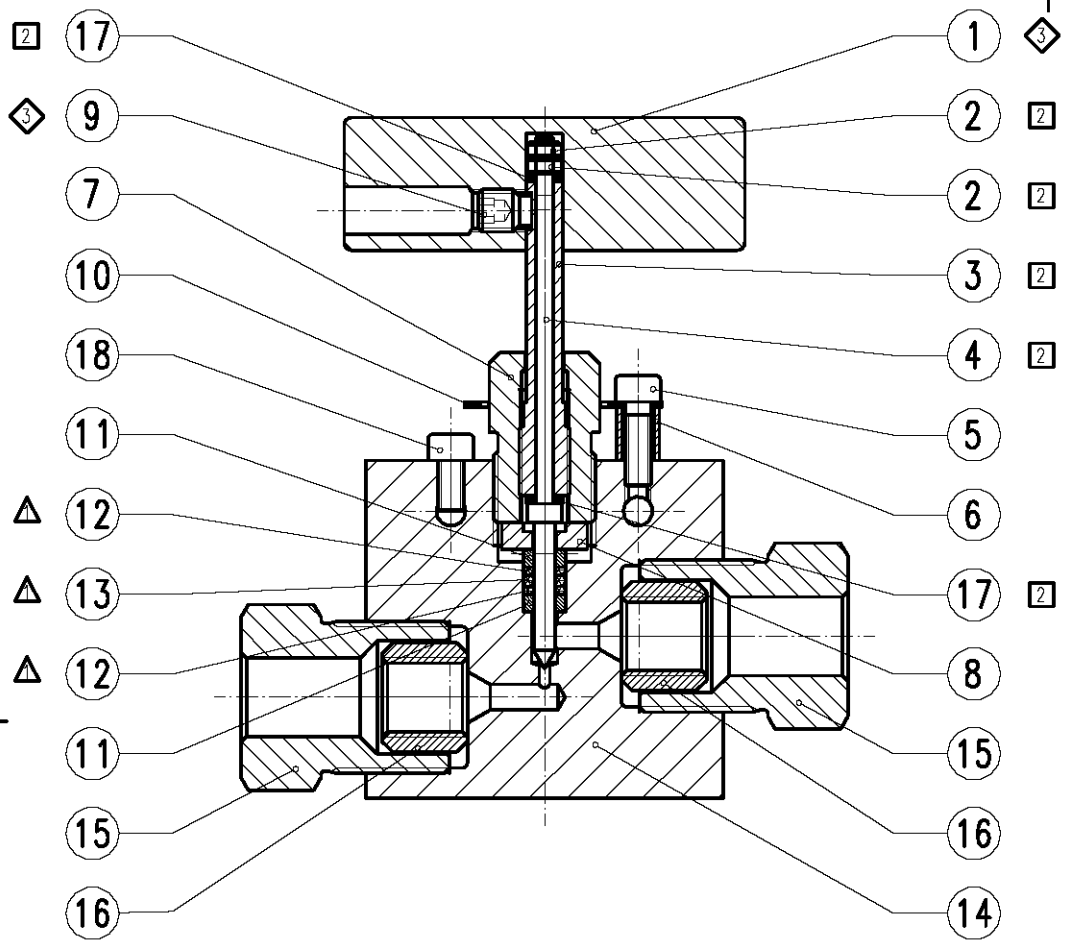

Blockbeschriftung

MAXIMATOR®
Typ: 65V9H071
Art.Nr.: 3780.0256
P_{max}: 65000 psi / 4500 bar
Mat.: 1.4404 (316L)
Made in Germany
CE

Ersatzteil Satz / Spare parts kits:

- △ Dichtungssatz...3781.0201 (Seal kit)
- [2] Spindel kplt...3781.0202 (Stem assembly)
- ◇3 Griff kplt ....3781.0203 (Handle assembly)

1	2	3	4	5	6
Pos:	Menge:	Benennung:	Benennung:	Werkstoff:	Artikel-Nr.:
Item:	Quantity:	Description:	Description	Material:	Order code:
1	1	Betätigungsgriff klein	Handle	EN AW 2007 (AlCuMgPb)	3781.0198
2	2	Sechskantmutter, A2	Stem locknut	1.4404 (316L)	3781.0197
3	1	Spindelschraube	Stem sleeve	1.4404 (316L)	3781.0191
4	1	Spindel 4500 bar	Inner stem	1.4542 (17-4PH)	3781.0193
5	1	Zylinderschraube 10-24 UNC	Socket head screw	VA (Stainless Steel)	1700.1038
6	1	Distanzhülse	Spacer	1.4571 (316Ti)	3781.0200
7	1	Packungsdruckschraube	Packing gland	2.0966 (B150)	3781.0189
8	1	Druckring	Back-up waschr	1.4542 (17-4PH)	3781.0192
9	1	Gewindestift	Set screw	VA (Stainless Steel)	1700.0499
10	1	Sicherungsblech	Locking device	VA (Stainless steel)	3781.0199
11	2	Druckstück	Packing washer	1.4542 (17-4PH)	3781.0190
12	2	Stützring	Seal washer	PEEK	3781.0195
13	1	Dichtring	Seal	PTFE+Kohle (PTFE+carbon)	3781.0196
14	1	Ventilkörper	Body	1.4404 (316L)	3781.0262
15	2	Druckschraube 65C9H	Gland 65C9H	1.4404 (316L)	3780.0316
16	2	Druckring 65C9H	Collar 65C9H	1.4404 (316L)	3780.0310
17	2	Gleitscheibe	Stem thrust washer	Ampco 22	3781.0194
18	1	Zylinderschraube 10-24 UNC	Socket head screw	VA (Stainless Steel)	1700.1037

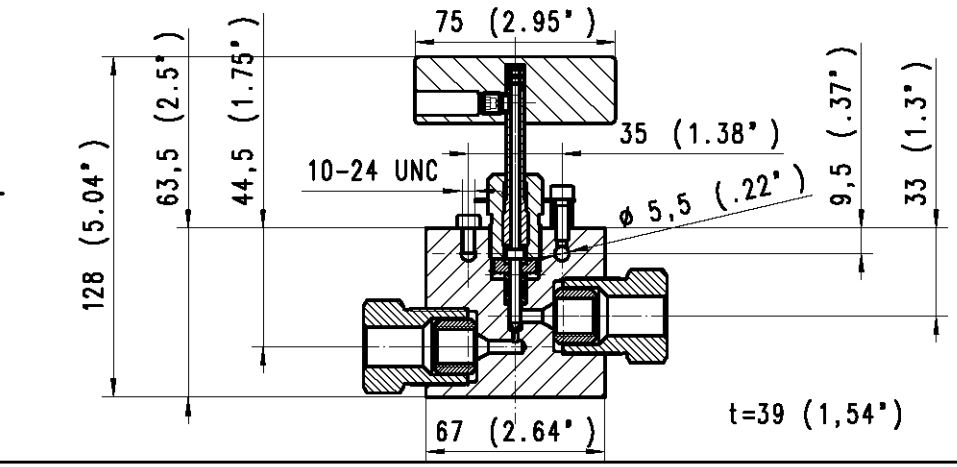

Bei Maßen ohne Toleranzangaben :
Längen- und Winkelmaße nach DIN ISO 2768-m
Biege- und Schweißteile nach DIN ISO 2768-c
Toleranzen für Form- und Lage nach DIN ISO 2768-K
Werkstückkanten ohne Angaben nach DIN ISO 13715 +0,2 +0,1 -0,2 -0,1

MAXIMATOR®
MAXIMATOR GmbH
D-99734 Nordhausen / D-37449 Zorge

Kunde:

Für diese Zeichnung wird jeglicher Rechtsschutz in Anspruch genommen. Sie darf unerlaubt weder kopiert, vervielfältigt oder Dritten mitgeteilt noch anderweitig mißbraucht werden und bleibt unser Eigentum

Maßstab: 1:1 | Gewicht:

65V9H071 (9/16")

	Datum	Name
Erste.	13.12.2006	KHKolbe
Gepr.		
Bearb.	04.09.2013	

(Benennung)
2-Wege-Durchgangsventil
2-Way-straight-valve

Halbzeug :
Werkstoff:

(Zeichnungsnummer) HP 216.01.Z.01
(Artikel-Nr.) 3780.0256

Zust. | Änderung | Datum | Urspr.: | Ersatz für | Ersetzt durch