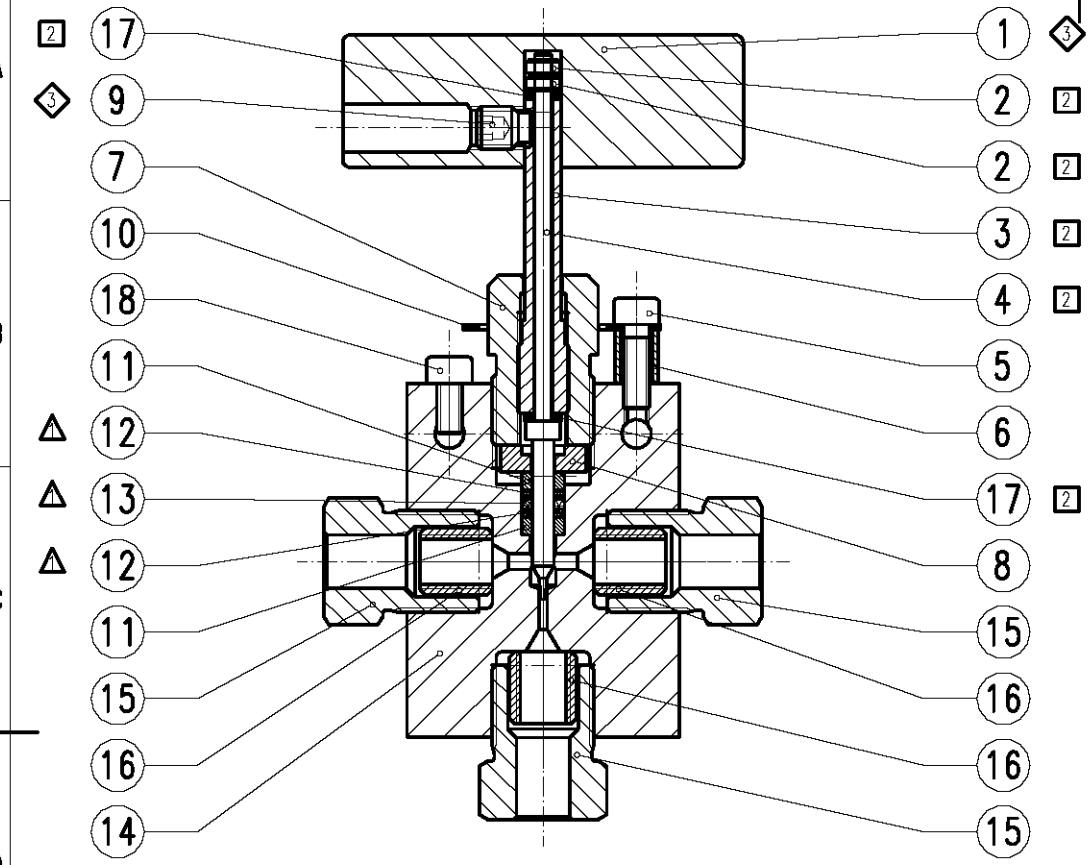

MAXIMATOR

3-Wege-1 Druckeingang-Ventil
3-Way-1 on Pressure-Valve
65V6H084 65000 psi / 4500 bar

Blockbeschriftung

MAXIMATOR®
Typ: 65V6H084
Art.Nr.: 3780.1579
P_{max}: 65000 psi / 4500 bar
Mat.: 1.4404 (316L)
Made in Germany
CE

Ersatzteil Satz / Spare parts kits:

- △ Dichtungssatz...3781.0201 (Seal kit)
- 2 Spindel kplt...3781.0341 (Stem assembly)
- ◇3 Griff kplt ....3781.0203 (Handle assembly)

1	2	3	4	5	6
Pos:	Menge:	Benennung:	Benennung:	Werkstoff:	Artikel-Nr.:
Item:	Quantity:	Description:	Description	Material:	Order code:
1	1	Betätigungsgriff klein	Handle	EN AW 2007 (AlCuMgPb)	3781.0198
2	2	Sechskantmutter, A2	Stem locknut	1.4404 (316L)	3781.0197
3	1	Spindelschraube	Stem sleeve	1.4404 (316L)	3781.0191
4	1	Regulierspindel	Reg. stem	1.4542 (17-4PH)	3781.0214
5	1	Zylinderschraube 10-24 UNC	Socket head screw	VA (Stainless Steel)	1700.1038
6	1	Distanzhülse	Spacer	1.4571 (316Ti)	3781.0200
7	1	Packungsdruckschraube	Packing gland	2.0966 (B150)	3781.0189
8	1	Druckring	Back-up wascher	1.4542 (17-4PH)	3781.0192
9	1	Gewindestift	Set screw	VA (Stainless Steel)	1700.0499
10	1	Sicherungsblech	Locking device	VA (Stainless steel)	3781.0199
11	2	Druckstück	Packing washer	1.4542 (17-4PH)	3781.0190
12	2	Stützring	Seal washer	PEEK	3781.0195
13	1	Dichtring	Seal	PTFE+Kohle (PTFE+carbon)	3781.0196
14	1	Ventilkörper	Body	1.4404 (316L)	3781.0354
15	3	Druckschraube 65C6H	Gland 65C6H	1.4404 (316L)	3780.0314
16	3	Druckring 65C6H	Collar 65C6H	1.4404 (316L)	3780.0308
17	2	Gleitscheibe	Stem thrust washer	Ampco 22	3781.0194
18	1	Zylinderschraube 10-24 UNC	Socket head screw	VA (Stainless Steel)	1700.1037

Bei Maßen ohne Toleranzangaben :
Längen- und Winkelmaße nach DIN ISO 2768-m
Biege- und Schweißteile nach DIN ISO 2768-c
Toleranzen für Form- und Lage nach DIN ISO 2768-K
Werkstückkanten ohne Angaben nach DIN ISO 13715 +0,2 +0,1 -0,2 -0,1

MAXIMATOR®
MAXIMATOR GmbH
D-99734 Nordhausen / D-37449 Zorge

Kunde:

Für diese Zeichnung wird jeglicher Rechtsschutz in Anspruch genommen. Sie darf unerlaubt weder kopiert, vervielfältigt oder Dritten mitgeteilt noch anderweitig mißbraucht werden und bleibt unser Eigentum

Maßstab: 1:1 | Gewicht:

65V6H084 (3/8")

	Datum	Name
Erste.	07.05.2008	KHKolbe
Gepr.		
Bearb.	07.05.2008	

(Benennung)
3-Wege-1 Druckeingang-Ventil
3-Way-1 on pressure-valve

Halbzeug :
Werkstoff:

(Zeichnungsnummer) HP 218.03.Z.02
(Artikel-Nr.) 3780.1579
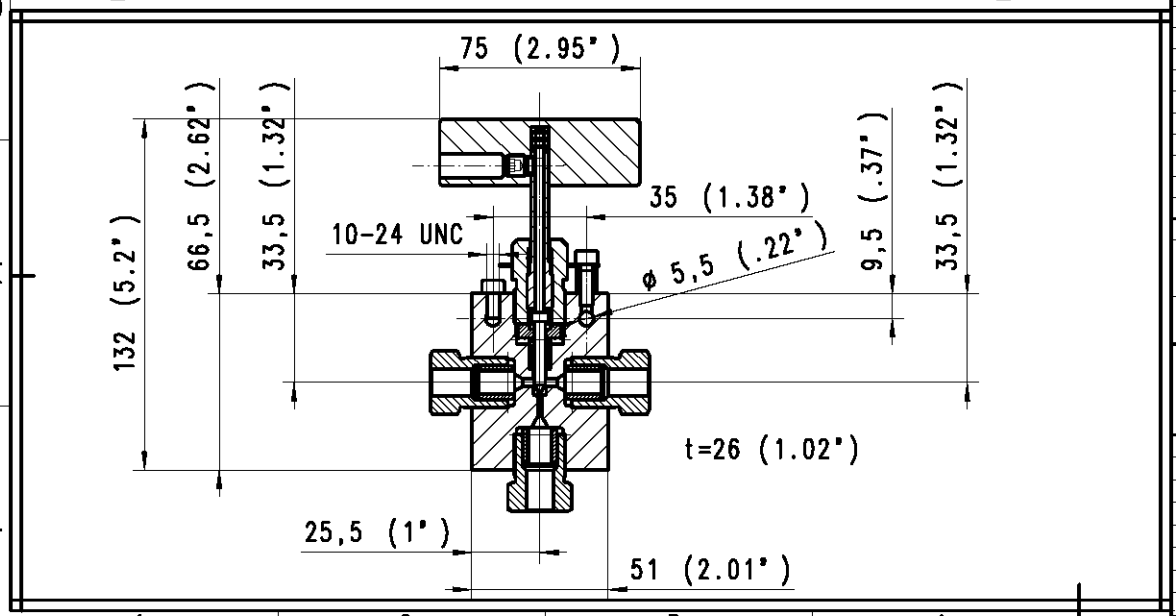
Zust. | Änderung | Datum | Urspr.:HD 218.03.Z.02 | Ersatz für | Ersetzt durch