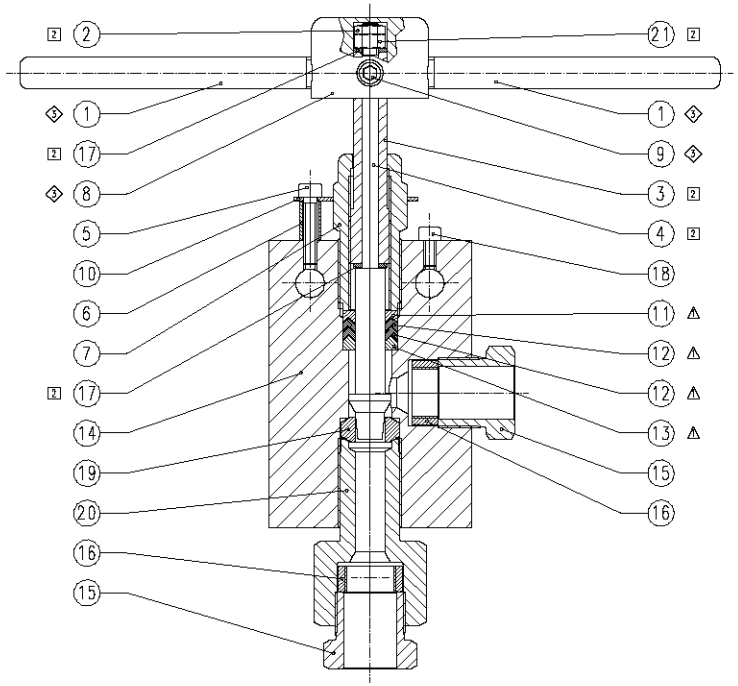

MAXIMATOR

2-Wege-Eckventil mit austauschbarem Sitz

2-Way-angle-valve with replaceable seat

21V12M882 22500 psi 1550 bar®

Lasurbeschriftung

MAXIMATOR®

Typ: 21V12M882

Art.Nr.: 3780.2167
P_{max}: 22500 psi / 1550 bar
Mat.: 1.4404 (316L)
Made in Germany

Ersatzteil Satz / Spare parts kits:

⚠ Dichtungssatz..3781.0891
(Seal kit)

2 Spindel kplt...3781.0931
(Stem assembly)

3 Griff kplt 3781.0894
(Handle assembly)

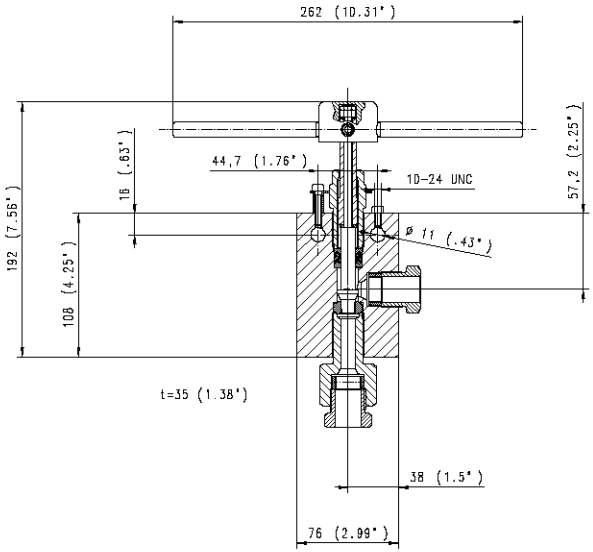

1	2	3	4	5	6
Pos:	Menge:	Benennung:	Benennung:	Werkstoff:	Artikel-Nr.:
Item:	Quantity:	Description:	Description	Material:	Order code:
1	2	Betätigungsgriff	Handle	1.4404 (316L)	3781.0857
2	1	Sechskantmutter	Hexagon nut	1.4404 (316L)	1700.0879
3	1	Spindelschraube	Stem sleeve	1.4404 (316L)	3781.0884
4	1	Regulierspindel	Regulier stem	1.4542 (17-4PH)	3781.0930
5	1	Zylinderschraube 10-24 UNC	Socket head screw	VA (Stainless steel)	1700.1039
6	1	Distanzhülse	Spacer	1.4571 (316Ti)	3781.0859
7	1	Packungsdruckschraube	Packing gland	2.0966 (B150)	3781.0883
8	1	Griffaufnahme	Grip retainer	1.4404 (316L)	3781.0892
9	1	Gewindestift	Screw pin	VA (Stainless steel)	3781.1891
10	1	Sicherungsblech	Locking device	VA (Stainless steel)	3781.0895
11	1	Druckring	Back-up washer	Ampco M4	3781.0890
12	2	Dichtring	Seal	PTFE+Kohle (PTFE+carbon)	3781.0889
13	1	Stützring	Seal washer	1.4404 (316L)	3781.0888
14	1	Ventilkörper	Valve body	1.4404 (316L)	3781.0900
15	2	Druckschraube 21C12M	Gland 21G12M	1.4404 (316L)	3780.1802
16	2	Druckring 21C12M	Collar 21C12M	1.4404 (316L)	3780.1808
17	2	Gleitscheibe	Stem thrust washer	Ampco 22	3781.0887
18	1	Zylinderschraube 10-24 UNC	Socket head screw	VA (Stainless steel)	1700.1037
19	1	Doppelkonus	Plug	1.4404 (316L)	3781.0902
20	1	Druckschraube	Gland	1.4404 (316L)	3781.0901
21	1	Sechskantmutter	Hexagon nut	VA (Stainless steel)	3610.0180

Bei Maßen ohne Toleranzangaben :
Längen- und Winkelmaße nach DIN ISO 2768-m
Biege- und Schweißteile nach DIN ISO 2768-c
Toleranzen für Form- und Lage nach DIN ISO 2768-K
Werkstückkanten ohne
Angaben nach DIN ISO 13715

MAXIMATOR®
MAXIMATOR GmbH
D-99734 Nordhausen / D-37448 Zorge

Kunde:

Für diese Zeichnung wird jeglicher Rechtsanspruch im Falle einer Patenterteilung oder Gebrauchsmustereintragung ausgeschlossen. Die durch uns hergestellte und ausgelieferte Ware entspricht der Artikelbeschreibung und unserer Spezifikation.

	Datum	Name
Erstl.	09.12.2007	KHWolke
Gepr.		
Bearb.	25.06.2013	

Maßstab: 1:1
Gewicht:

21V12M882 (3/4")

(Benennung)
2-Wege-Eckventil m.a.Sitz
2-Way-angle-valve w.r.seat

4.	ner 210Mpa(1/1500bar)	26.09.13	KHW.
Pos.31	ner 1700.0878	06.09.10	KHW.
Pos.9	ner 1700.1041	03.07.08	KHW.
Zust./Änderung		Datum	

Hebzeug :
Werkstoff:
Urspr.:

(Zeichnungsnummer)
HP 210.05.Z.02

(Artikel-Nr.)
3780.2167

Ersetzt für
Ersetzt durch

HP 210.05.Z.02